Inhaltsverzeichnis

2. Technik / Grundlagen 2
2.4.2 Türstärke 50 mm 2

Technische Änderungen und Irrtümer vorbehalten!

Türstärke 50 mm

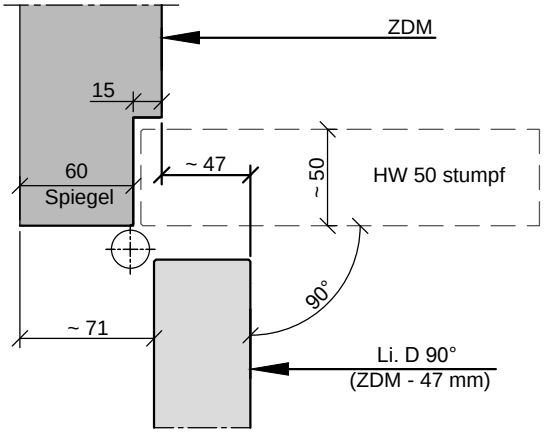

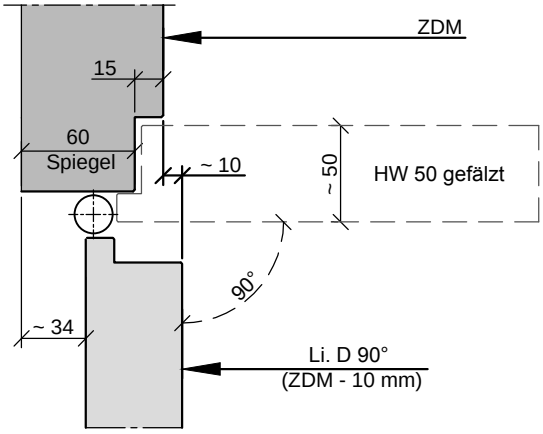

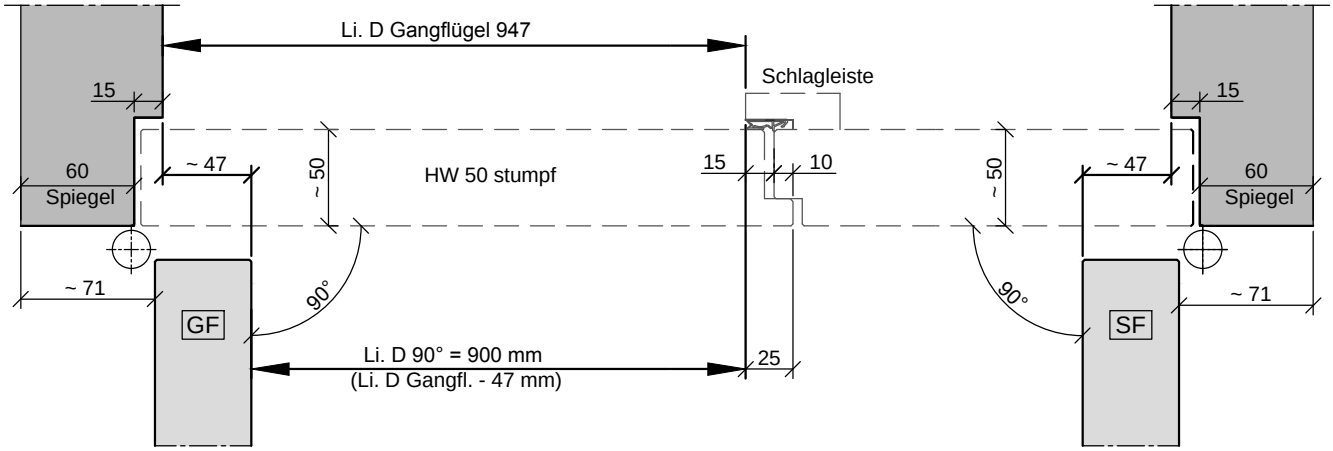

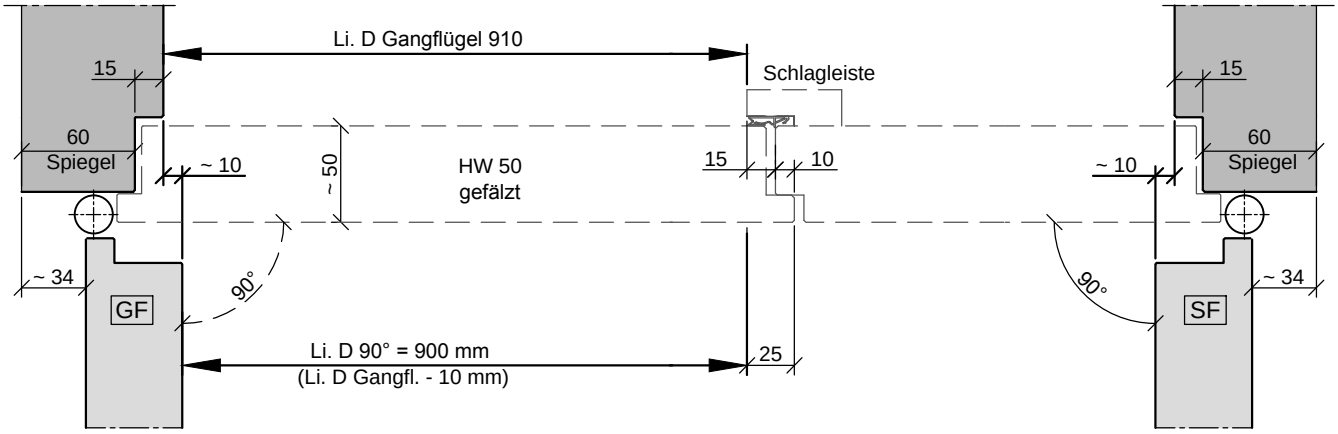

Technische Änderungen und Irrtümer vorbehalten!