Schiebetürzarge HUZ

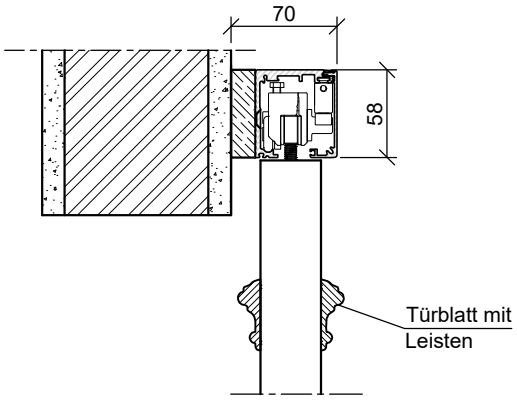

Schiebetür vor der Wand - Türblatt mit Leisten
Schiebetürkasten aus Aluminium - ohne Durchgangsfutter

Technische Änderungen und Irrtümer vorbehalten!