Lichtausschnitte

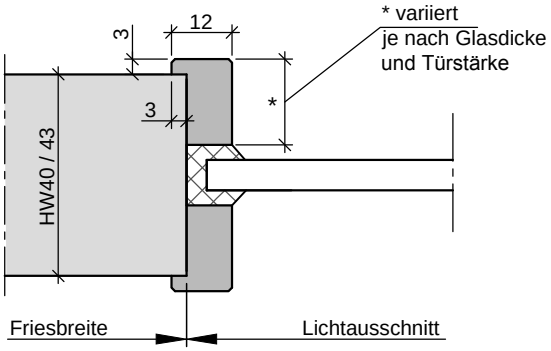

Glasleiste "Typ B" Bullaugering T0

Technische Änderungen und Irrtümer vorbehalten!