Lichtausschnitte

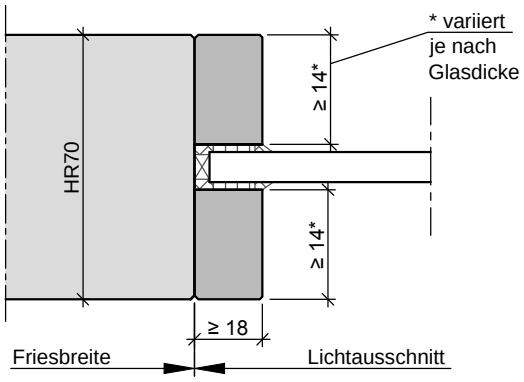

HR70 Glasleiste beidseitig

Technische Änderungen und Irrtümer vorbehalten!