2.4.6 Durchgangsmaß / Schließerplatzbedarf

Türstärke 70 mm

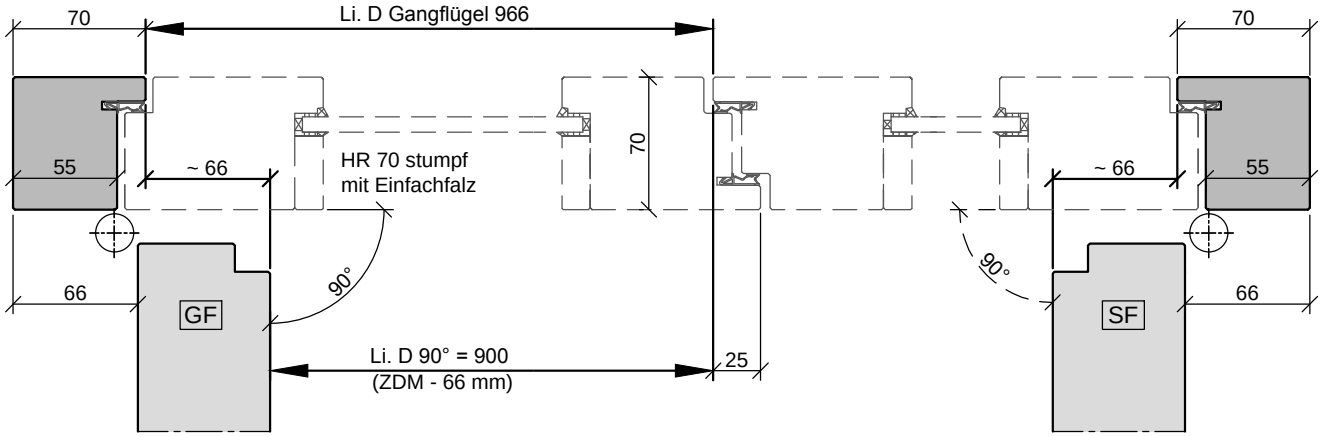

Technische Änderungen und Irrtümer vorbehalten!