Schiebetürzarge HUZ

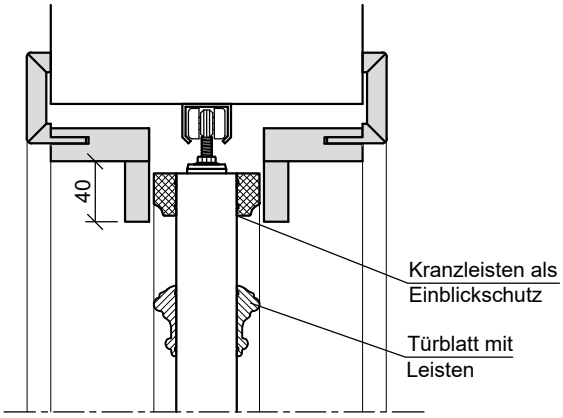

Schiebetür in der Wand - Typ B - Türblatt mit Leisten

Technische Änderungen und Irrtümer vorbehalten!