Schiebetürzarge HUZ

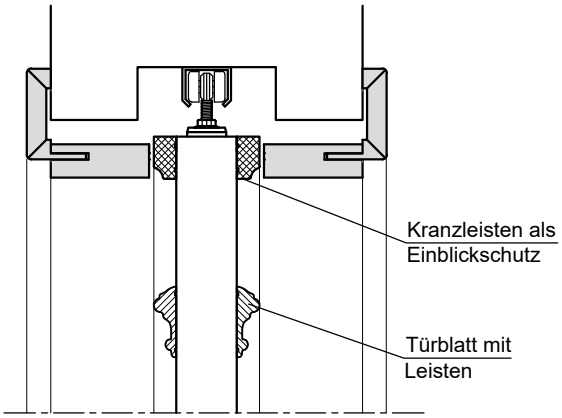

Schiebetür in der Wand - Typ A - Türblatt mit Leisten

Technische Änderungen und Irrtümer vorbehalten!